SC08-WAL/P
1600 x 700

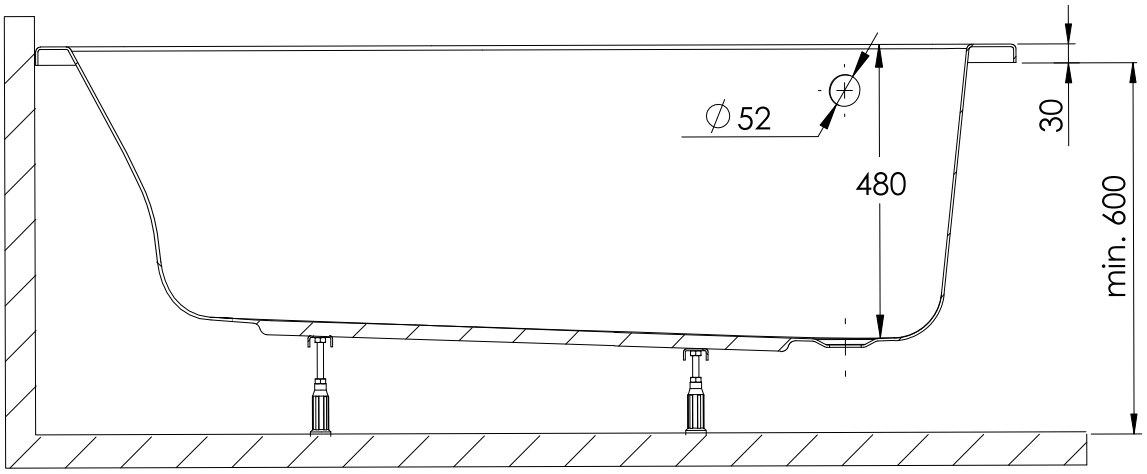

PRZEKRÓJ A-A

pojemność 136 l

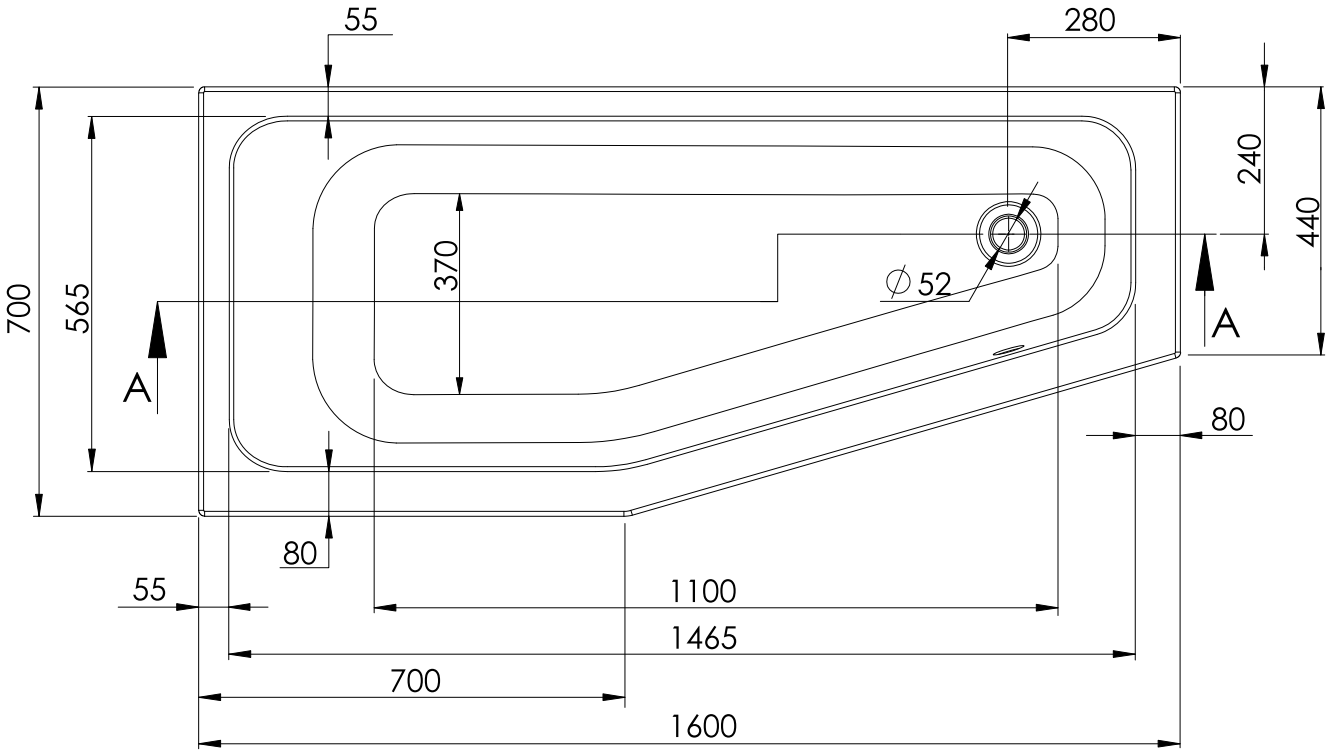

Rysunek techniczny

* wymiary w mm

Wanna narożna KEO

seria ExclusievLine